MBS124 / 224 / 324

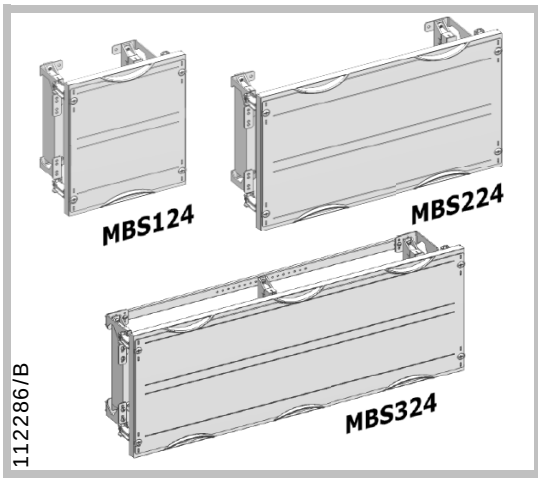

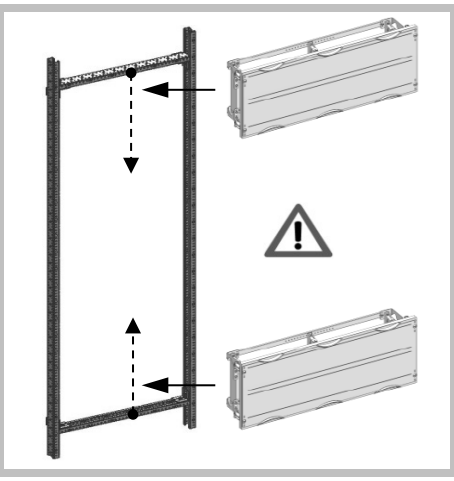

EDF
S: 3-7

WR
S: 3 / 8-11

		MBS124		MBS224		MBS324		
		WR	EDF	WR	EDF	WR	EDF	
1	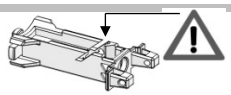	4 x		4 x		4 x		ED138
2	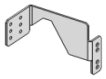	2x	---	2x	---	2x	---	ZW389/L
3	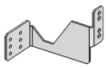	2x	---	2x	---	2x	---	ZW389/R
4	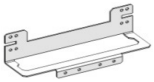	---	2x	---	2x	---	2x	ZW384
5	4,8x11,5	12x	8x	12x	8x	18x	14x	ZB27
6	D5,5x12x1,2	4 x		4 x		6 x		
7		---		---		2 x		ZW397
8	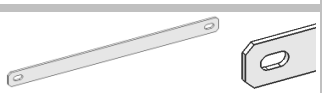	---		---		1 x		ZW252
9a / 9b	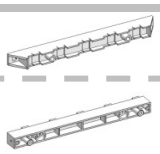	2 x		2 x		3 x		ZB5
10	M6x30	4 x		4 x		6 x		ZX912
11	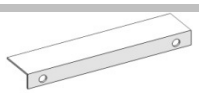	2 x		2 x		2 x		ZX172
12	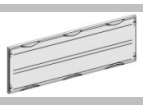	AG12		AG22		AG33		AG..

T25/T30

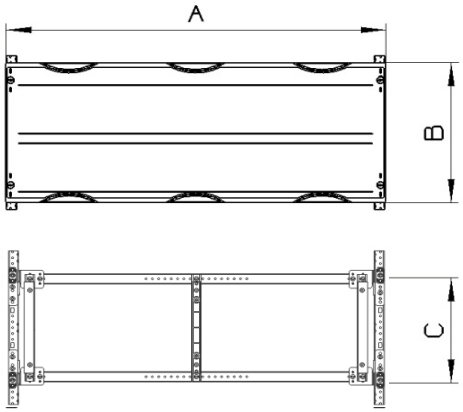

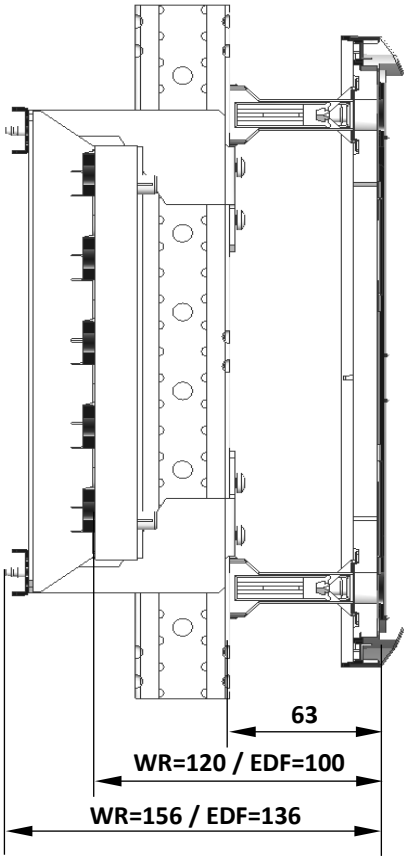

	AG..	A	B	C
MBS124	AG12	250	300	225
MBS224	AG22	500	300	225
MBS324	AG32	750	300	225

Lieferumfang / Scope of supply / Contenu de la livraison / Scopo della fornitura / Suministro / Комплект поставки

WR-Rahmen / WR-Profile / Montants type WR / Profilo WR / Bastidor WR / WR-профиль

Zubehör / Accessories / Accessoires / Accessori / Accesorios / Аксессуары

ED-Rahmen / ED-Profile / Montants type ED / Profilo ED / Bastidor EDF / EDF-профиль

Werkzeug / Tools / Outils / Attrezzi / Herramientas / Инструменты

Hinweis / Reference / Référence / Riferimento / Atención / Ссылка

Geerdet / Earthed / Mise à la terre / Messa a terra / A tierra (clase 1) / Защитное заземление

Richtig / Correct / Correcte / Corretto / Correcto / Верно

Schutzisoliert / Double Insulated / Classe 2 / Doppio isolamento / Doble aislamiento / Двойная изоляция

Falsch / Wrong / Faux / Sbagliato / Falso / Неверно

Leitungseinführung / Cable entry / Passage de cable / Ingresso cavi / Entrada de cables / Кабельный ввод

Recycling / Recycling / Recyclage / Riciclabile / Reciclable / Переработка

Lebensgefahr durch elektrischen Strom!
Nur Elektrofachkräfte und elektrotechnisch unterwiesenePersonen dürfen die im folgenden beschriebenen Arbeitenausführen.

Electric Voltage! Danger to life!
Only skilled or instructed persons are allowed to carry out the following operations.

Risque électrique! Danger de mort!
Seuls les personnes habilitées et compétentes sont autorisées à exécuter les travaux ci-après.

Pericolo di morte causa corrente elettrica!
Solo persone esperte o istruite e sono autorizzate ad eseguire le operazioni riportate di seguito.

¡Corriente eléctrica! ¡Peligro de muerte!
El trabajo a continuación descrito debe ser realizado por personas cualifi ca-das y advertidas.

Электрический ток! Опасно для жизни!
Только специалисты или проинструктированные лица могут выполнять следующие операции.

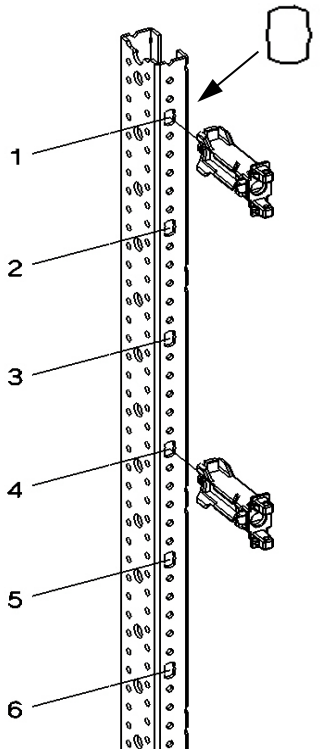

	AG..	
MBS124	AG12	1 & 4
MBS224	AG22	1 & 4
MBS324	AG32	1 & 4

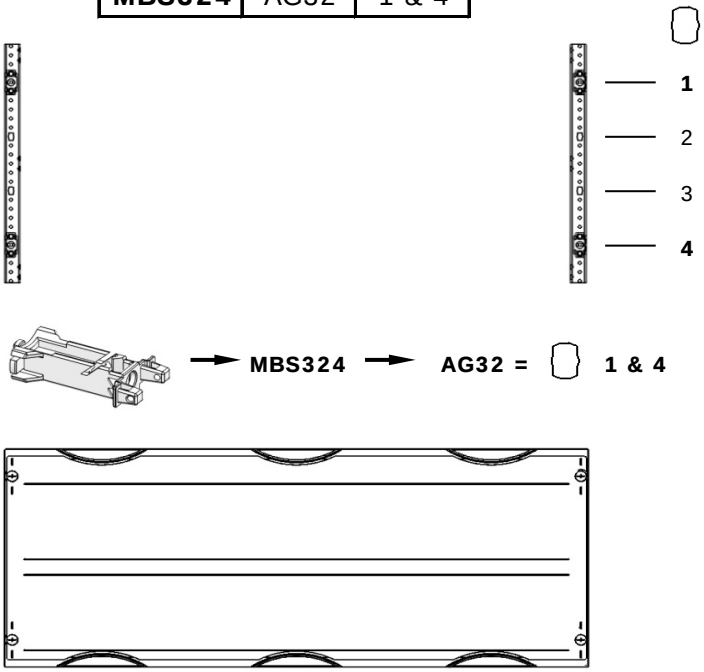

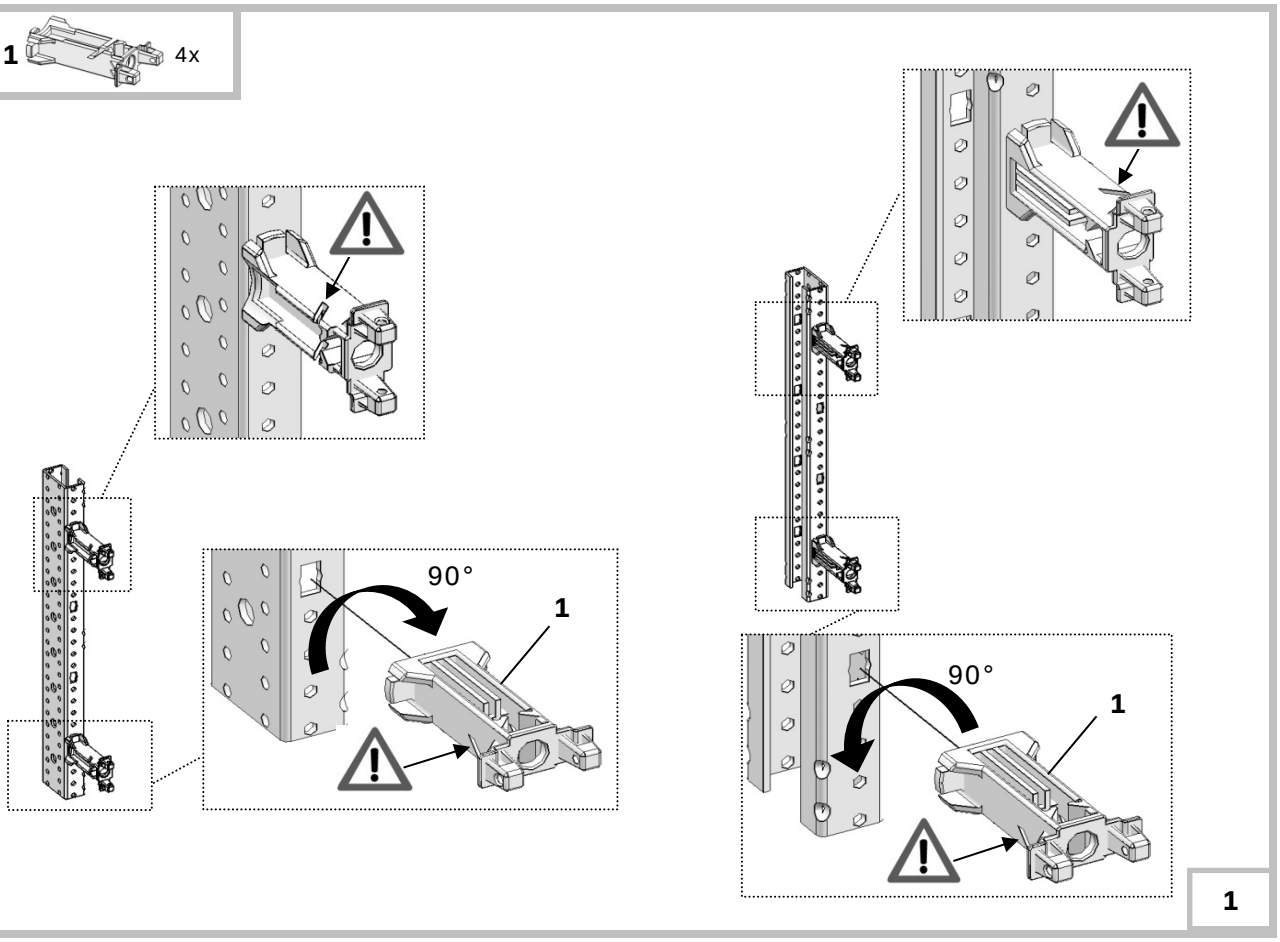

EDF

4 2x

5 4,8x11,5 4x

T25
2Nm

MBS124	MBS224	MBS324

TriLine
C / FS / G / W

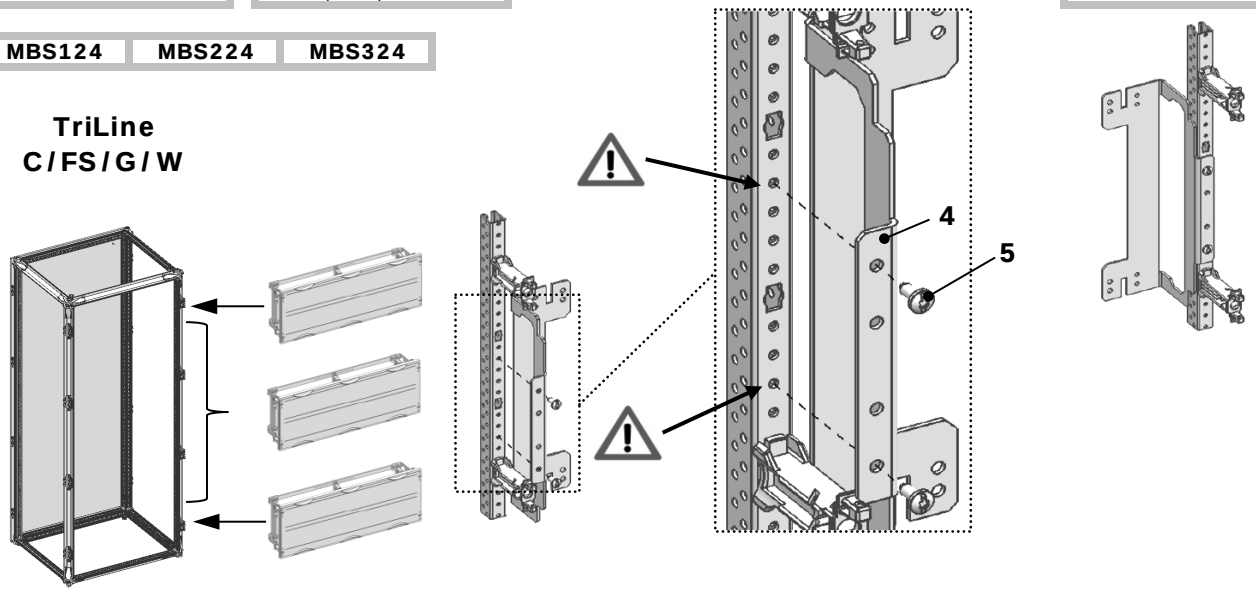

TwinLine

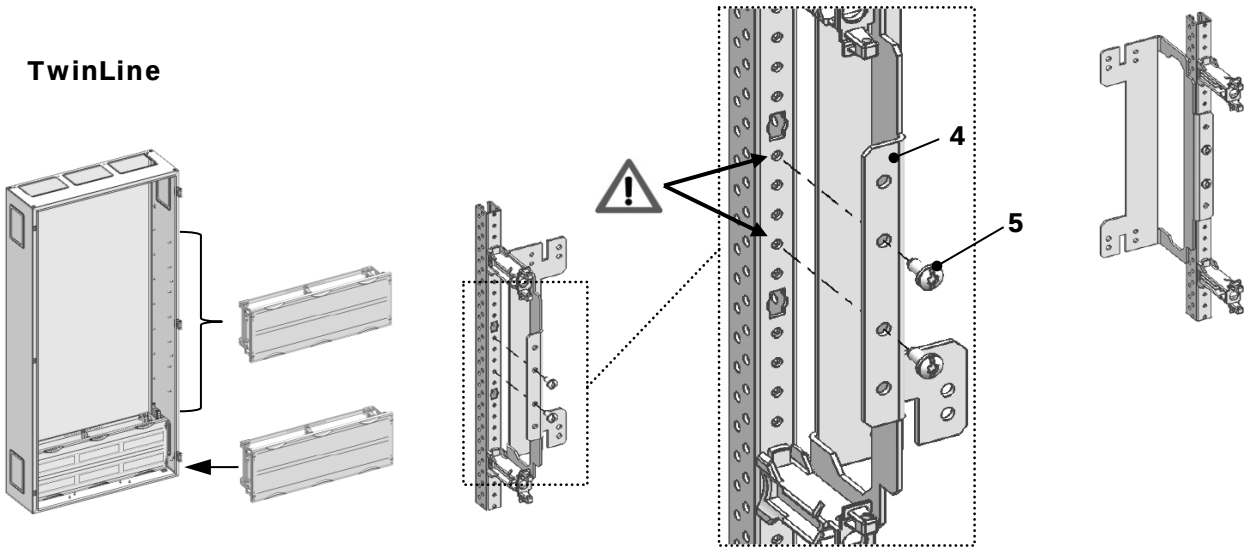

TwinLine

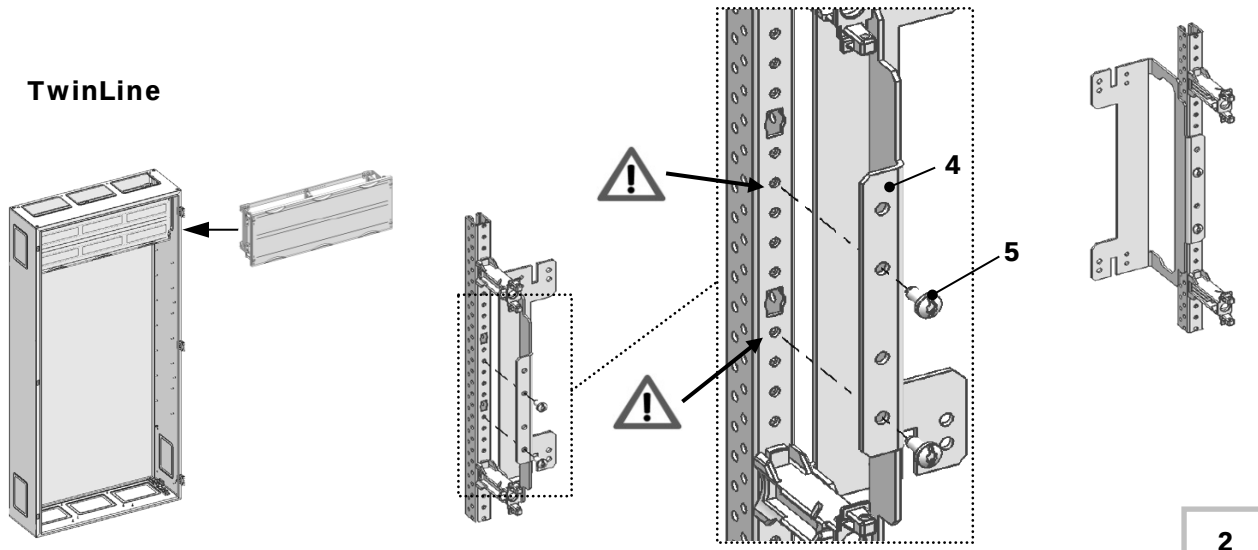

2

5 4,8x11,5 6x	6 2x	7 2x	8 1x	5 T25 2,5Nm
9a 1x	9b 1x	10 M6x30 2x		10 T30 5Nm

~~MBS124~~ ~~MBS224~~ MBS324

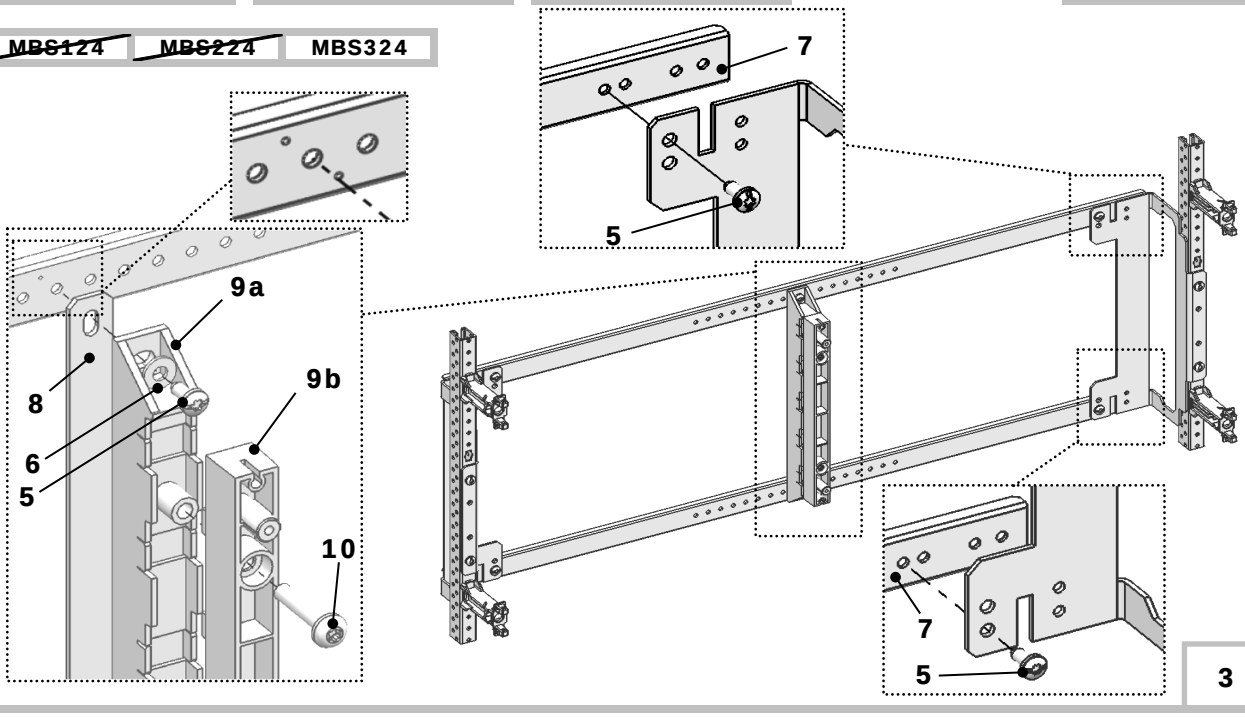

3

5 4,8x11,5 4x	6 4x	9a 2x	5 T25 2,5Nm
9b 2x	10 M6x30 4x	11 2x	10 T30 5Nm

MBS124 MBS224 MBS324

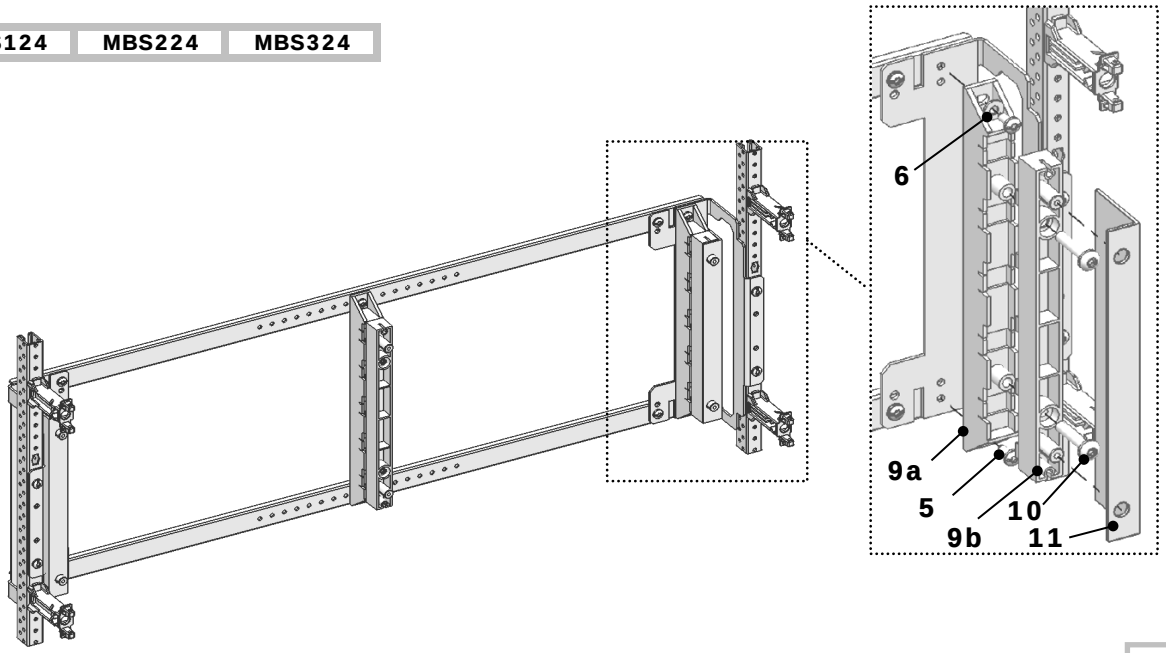

4

12 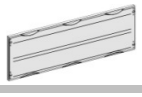 1x

MBS124	MBS224	MBS324

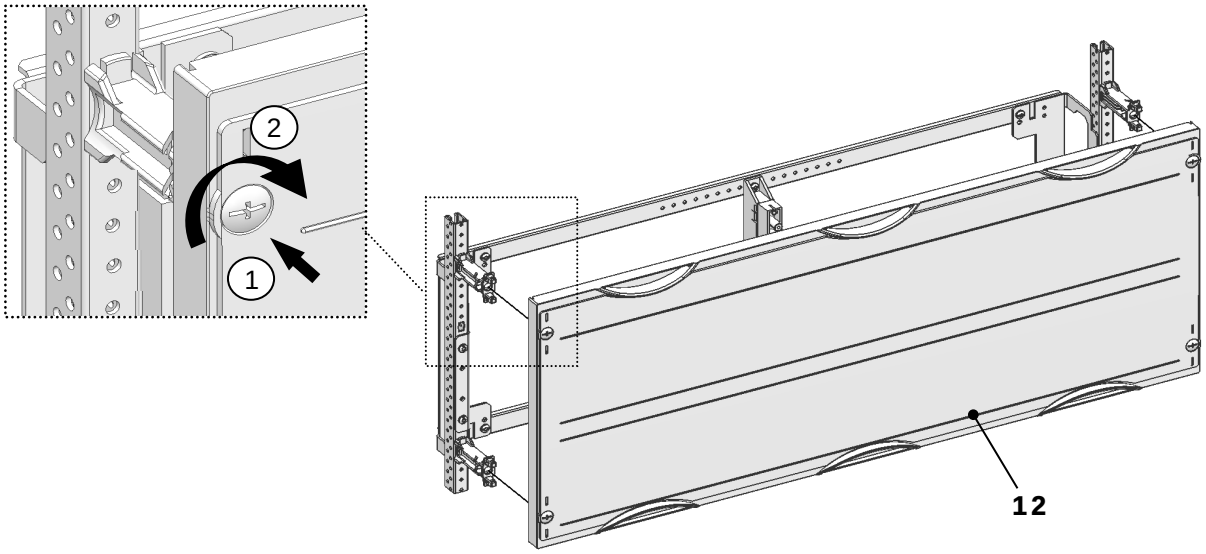

5

2	2x	3	2x
5	8x 4,8x11,5	5	T25 4Nm

MBS124	MBS224	MBS324

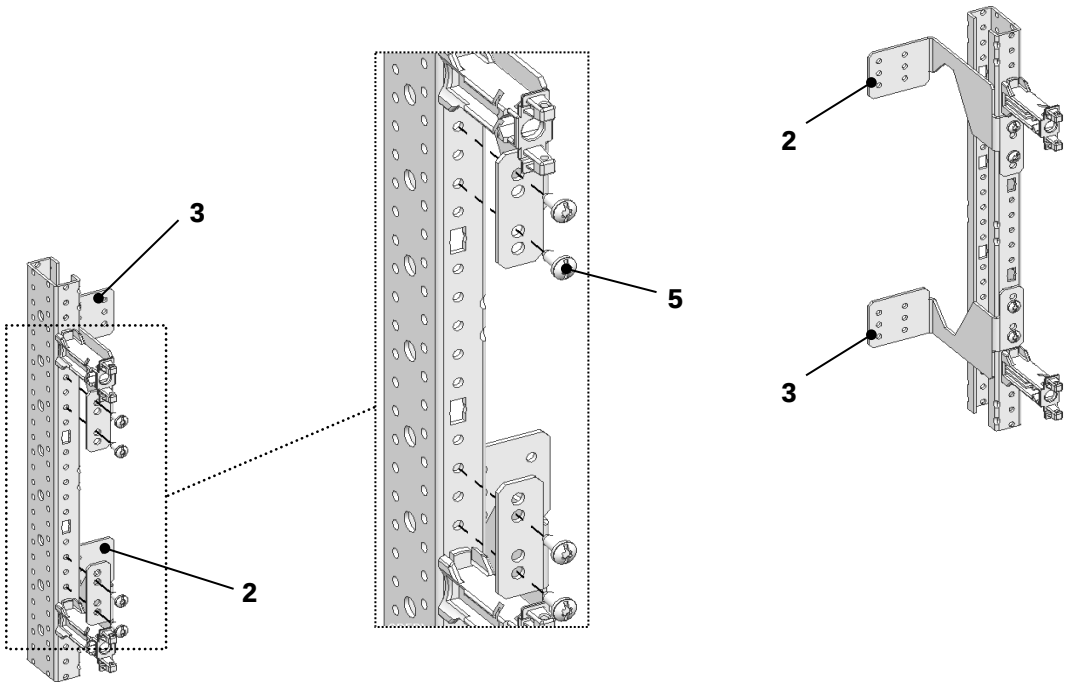

2

MBS124 / 224 / 324

5 4,8x11,5 6x	6 2x	7 2x	8 1x	5 T25 2,5Nm
9a 1x	9b 1x	10 M6x30 2x		10 T30 5Nm

~~MBS124~~ ~~MBS224~~ MBS324

TriLine C / FS / G / W

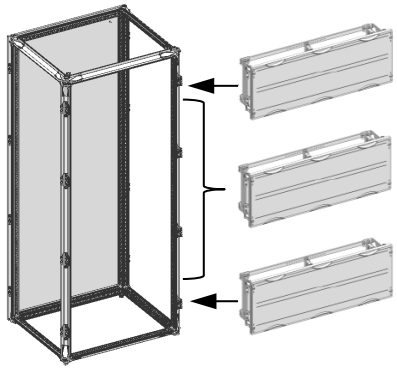

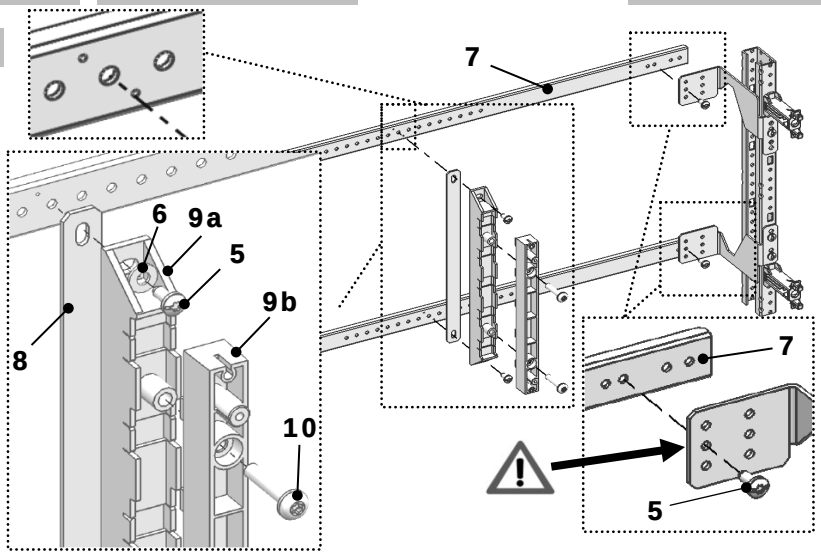

TwinLine

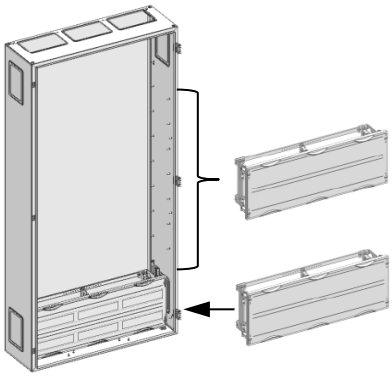

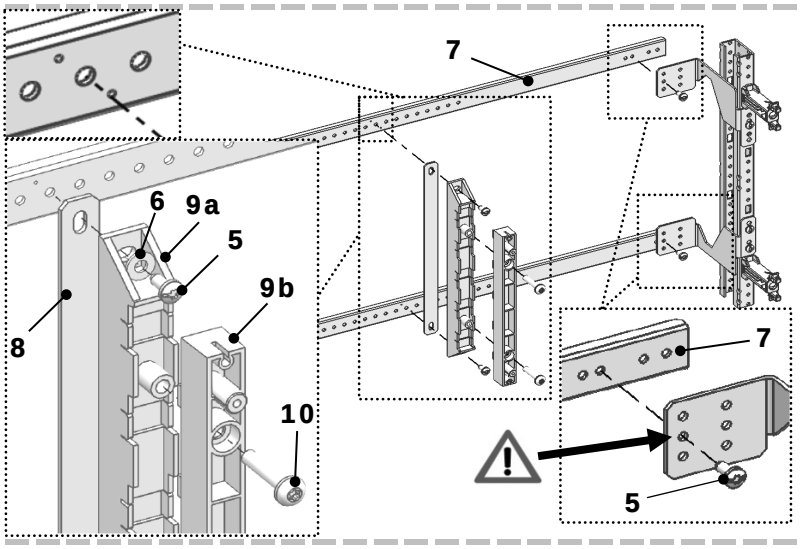

TwinLine

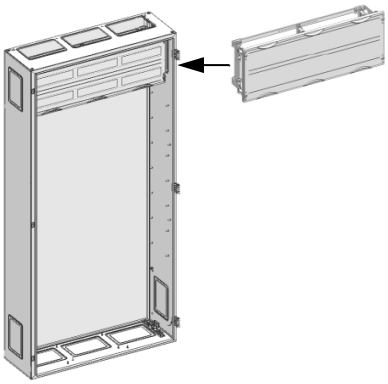

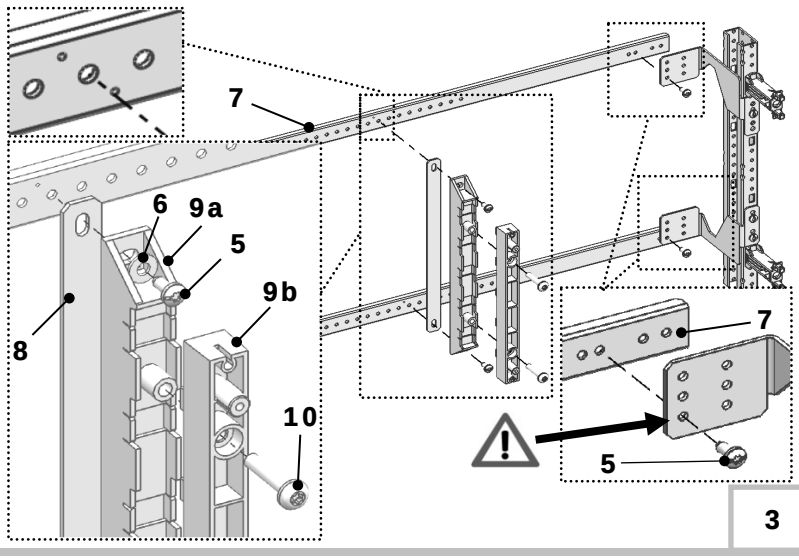

3

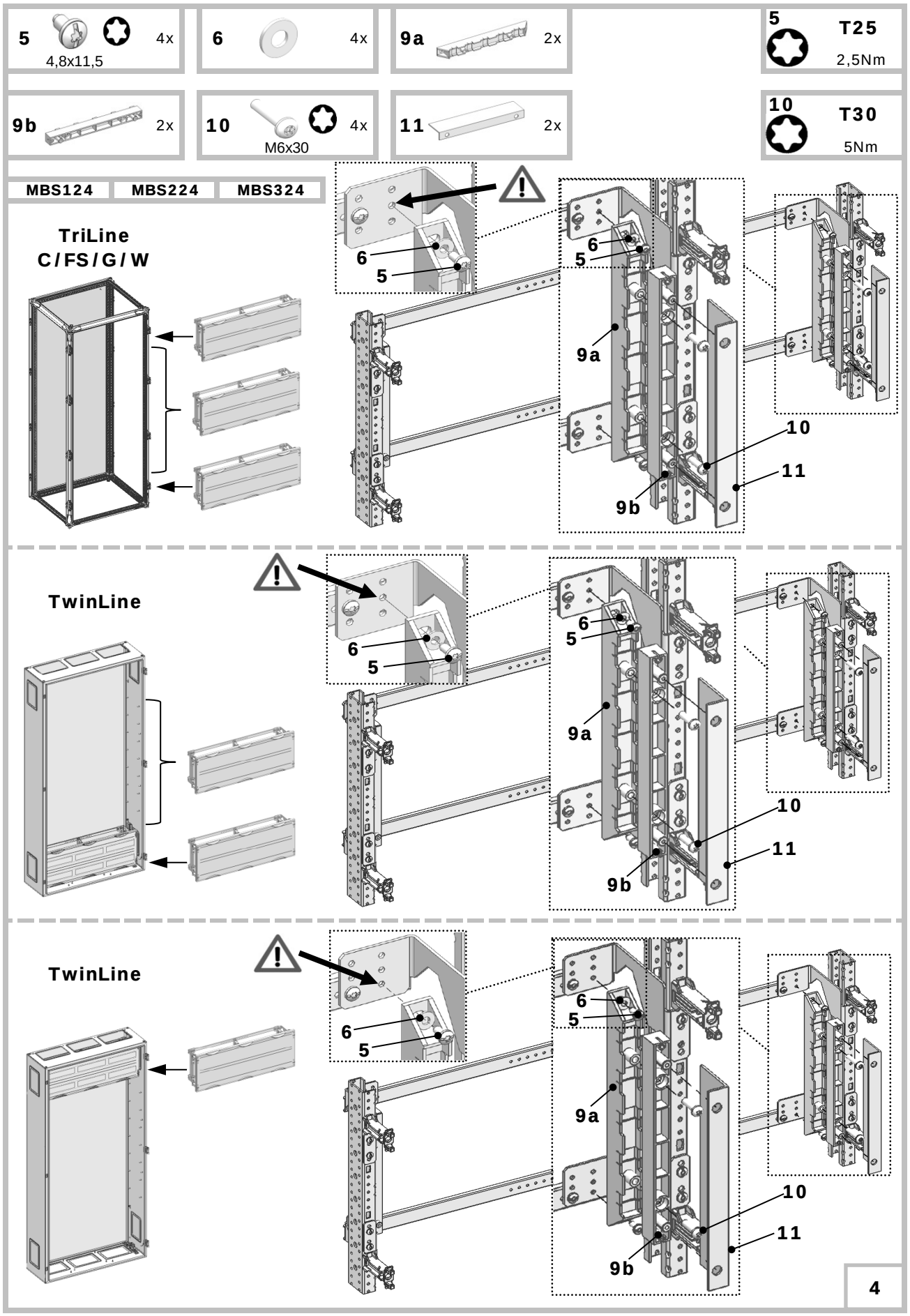
5
4,8x11,5
4x
6
4x
9a
2x
5
T25
2,5Nm
9b
2x
10
M6x30
4x
11
2x
10
T30
5Nm
MBS124
MBS224
MBS324
TriLine
C / FS / G / W
6
5
9a
9b
10
11
TwinLine
TwinLine
4

12 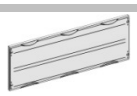 1x

MBS124	MBS224	MBS324

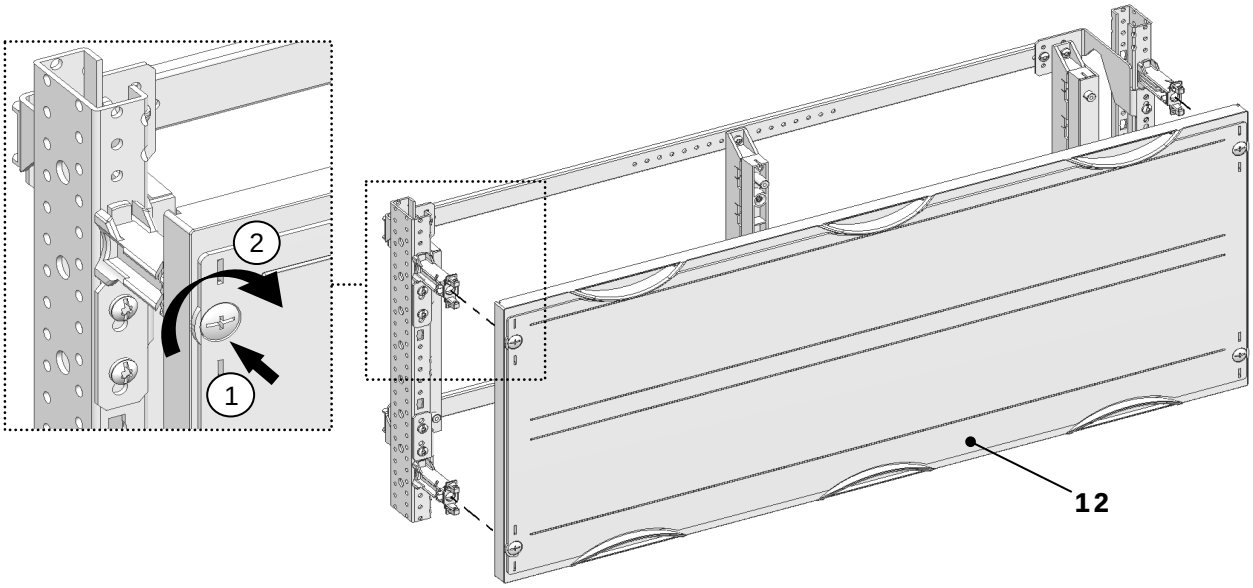

5

STRIEBEL & JOHN GmbH & Co. KG
Am Fuchsgraben 2-3
D-77880 Sasbach

Telephone + 49 (0) 78 41 / 6 09 – 0
Telefax + 49 (0) 78 41 / 6 09 – 501
Telefax Export Department + 49 (0) 78 41 / 6 09 – 545

EDV.-Nr.: 112286 / B
10.03.2014
printed in Germany