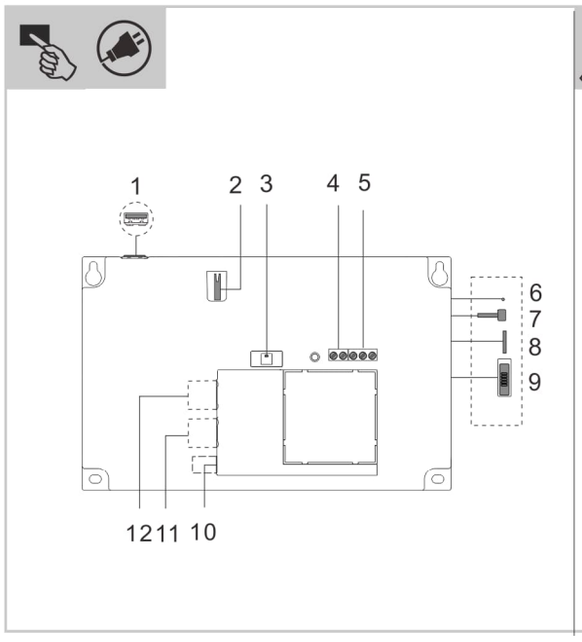

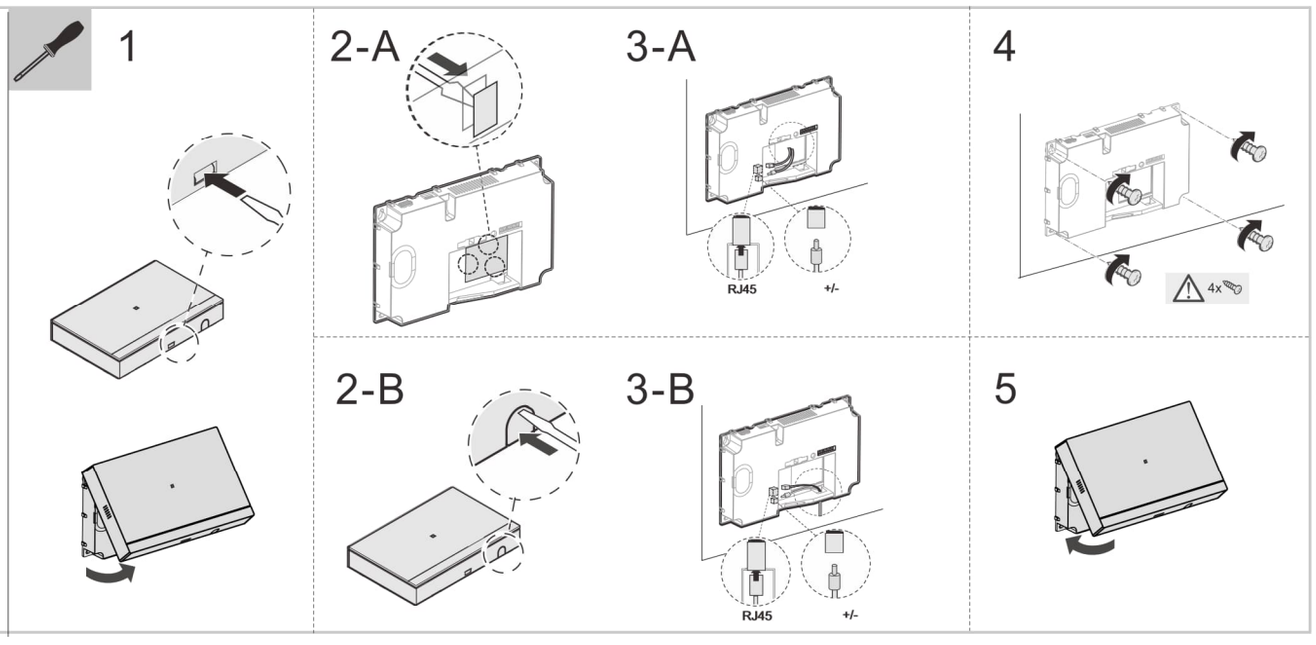

D04011

DE EN CN IT ES FR FI CZ

2TMU200000M0019140

1. Go to the online webpage by scanning the QR code.
2. Click on the “Downloads” tab to find the documents.

Service

Find your individual country contact here.

http://new.abb.com/contact-centers

Deutsch

Smart Access Point Pro

Anschluss und Bedienung

1	USB-Anschluss (reserviert)
2	Sabotagekontakt
3	Statusanzeige
4	Binäreingang (Wenn zum Beispiel die Alarmanlage eines Drittanbieters aktiviert wird, erhält die gekoppelte Welcome-APP eine Benachrichtigung.)
5	Binärausgang (Wenn zum Beispiel eine Tür geöffnet wird, wird die Alarmanlage eines Drittanbieters deaktiviert oder das Smart-Home-System ausgelöst.)
6	Reset-Taster
7	**Schalter für den Betrieb im AP-Modus** Wenn der AP-Modus aktiviert ist, blinkt die LED rot
8	Anschluss für Micro-SD-Karte (reserviert)
9	**Sicherheitsschalter** ON = erlaubt keine neuen Geräte; OFF = erlaubt neue Geräte (Standardeinstellung)
10	Netzanschluss (DC-Eingangsbuchse)
11	LAN (PoE)
12	LAN (Reserved)

EU-Konformitätserklärung (vereinfacht)
ABB Xiamen Smart Technology Co., Ltd., erklärt hiermit, dass der Smart Access Point Pro D04011 die Richtlinie 2014/53/EU erfüllt. Der vollständige Text der EU-Konformitätserklärung ist durch Scannen des QR-Codes verfügbar.

Technische Daten

Nennspannung	24 V ⎓
Betriebsspannungsbereich	20-27 V ⎓
Nennstrom	24 V ⎓, 375 mA
PoE Standard	IEEE802.3 af
Drahtlos-Übertragungsfrequenz	802.11b/g/n: 2412...2472MHz 802.11a/n: 5150…5250MHz 5250…5350MHz 5470…5725MHz
Drahtlos-Übertragungsleistung	Max. 20 dBm@12 Mbps OFDM 2.4 G Max. 20 dBm@12 Mbps OFDM 5.8 G
Drahtlos-Übertragungsstandard	IEEE 802.11 a/b/g/n
Umgebungstemperatur	-10 °C…+45 °C
Lagertemperatur	-25 °C…+70 °C
IP-Level	IP 30
IK-Level	IK 05
Relaisausgang	30 V ⎓, 1 A
Potentialfreie Kontakteingabe	5 V ⎓, 1mA

Bluetooth-Daten

Bluetooth-Standard	4.2
Frequenzbereich	2.402…2.480 GHz
Sendeleistung	Maximum 8 dBm
Empfangsempfindlichkeit	Minimum -92 dBm

English

Smart Access Point Pro

Connection and operation

1	USB stick connector (reserved)
2	Tamper switch
3	Status indicator
4	Binary input (e.g. if 3rd-party alarm system is arming, paired Welcome APP will receive a notification.)
5	Binary output (e.g. if door is opened, the 3rd-party alarm system is disarmed or smart home system is triggered.)
6	Reset button
7	**Switch for operation in AP mode** When AP mode is activated, LED flashes red light.
8	Micro SD card connector (reserved)
9	**Security switch** ON = does not allow new devices OFF = allows new devices (default)
10	Power input connector (DC-JACK input)
11	LAN (PoE)
12	LAN (Reserved)

FCC ID: 2AEBL-D04011
This equipment has been tested and found to comply with the limits for a Class B digital device, pursuant to Part 15 of the FCC rules. The complete of FCC information is available at the package shipped with the product.

EU declaration of conformity (simplified)
ABB Xiamen Smart Technology Co., Ltd., herewith declares that Smart Access Point Pro D04011 conform to directive 2014/53/EU. The complete of the EU declaration of conformity is available by scanning the QR code.

IC statement
IC: 20060-D04011
CAN ICES (B) / NMB (B)
The complete of the IC statement is available by scanning the QR code.

Technical data

Rating voltage	24 V ⎓
Operating voltage range	20-27 V ⎓
Rating current	24 V ⎓, 375 mA
PoE standard	IEEE802.3 af
Wireless transmission band	**802.11b/g/n:** 2412...2462MHz (for United States) 2412...2472MHz (for European countries) **802.11a/n:** 5150…5250MHz 5250…5350MHz 5470…5725MHz (not used in Russia) 5725…5850MHz (for United States)
Wireless transmission power	Max. 20 dBm@12 Mbps OFDM 2.4 G Max. 20 dBm@12 Mbps OFDM 5.8 G
Wireless transmission standard	IEEE 802.11 a/b/g/n
Operating temperature	-10 °C…+45 °C
Storage temperature	-25 °C…+70 °C
IP level	IP 30
IK level	IK 05
Relay output	30 V ⎓, 1 A
Dry contact input	5 V ⎓, 1mA

Bluetooth data

Bluetooth standard	4.2
Frequency range	2.402…2.480 GHz
TX power	Maximum 8 dBm
RX sensitivity	Minimum -92 dBm

中文

智能网关-Pro

接口与操作

1	USB stick 接口 (预留)
2	防拆开关
3	状态指示灯
4	二进制输入 (例如第三方报警系统被触发的时候，匹配的 Welcome APP会收到通知)
5	二进制输出 (例如门锁开的时候，第三方报警系统被撤防或者智能家居系统被触发)
6	复位按钮
7	**AP模式开关** 当AP模式被激活，LED灯闪红色
8	Micro SD card connector (reserved)
9	**Security switch** ON = does not allow new devices OFF = allows new devices (default)
10	电源输入接口 (DC-JACK 输入)
11	LAN (PoE)
12	LAN (预留)

技术参数

额定电压	24 V ⎓
工作电压范围	20-27 V ⎓
额定电流	24 V ⎓, 375 mA
PoE标准	IEEE802.3 af
无线发射频带	**802.11b/g/n:** 2412...2462MHz (for United States) 2412...2472MHz (for European countries) **802.11a/n:** 5150…5250MHz 5250…5350MHz 5470…5725MHz 5725…5850MHz (for United States)
无线发射功率	Max. 20 dBm@12 Mbps OFDM 2.4 G Max. 20 dBm@12 Mbps OFDM 5.8 G
无线发射标准	IEEE 802.11 a/b/g/n
工作温度	-10 °C…+45 °C
储存温度	-25 °C…+70 °C
IP等级	IP 30
IK等级	IK 05
继电器输出	30 V ⎓, 1 A
干接点输入	5 V ⎓, 1mA

蓝牙参数

蓝牙标准	4.2
频段	2.402…2.480 GHz
发送功率	最大 8 dBm
接收灵敏度	最小 -92 dBm

Italiano

Smart Access Point Pro

Collegamento e uso

1	Collegamento USB (riservato)
2	Contatto antisabotaggio
3	Indicazione di stato
4	Ingresso binario (se, ad esempio, l'impianto di allarme di un operatore terzo viene attivato, l'APP Welcome collegata riceve un avviso).
5	Uscita binaria (se, ad esempio, si apre una porta, l'impianto di allarme di un operatore terzo viene disattivato o il sistema Smart Home viene azionato).
6	Pulsante Reset
7	**Interruttore modalità punto di accesso** Quando la modalità AP è attivata, il LED lampeggia a luce rossa
8	Micro SD card connector (reserved)
9	**Security switch** ON = does not allow new devices OFF = allows new devices (default)
10	Branchement secteur (prise d'alimentation DC)
11	LAN (PoE)
12	LAN (Reserved)

Dichiarazione di conformità UE (semplificata)
ABB Xiamen Smart Technology Co., Ltd., dichiara con la presente che il ripetitore Smart Access Point Pro D04011 è conforme alla Direttiva 2014/53/UE.
Per consultare il testo completo della dichiarazione di conformità UE scansionare il codice QR.

Technical data

Valore di tensione	24 V ⎓
Range di tensione di esercizio	20-27 V ⎓
Corrente nominale	24 V ⎓, 375 mA
Standard PoE	IEEE802.3 af
Banda di trasmissione wireless	**802.11b/g/n:** 2412...2462MHz (for United States) 2412...2472MHz (for European countries) **802.11a/n:** 5150…5250MHz 5250…5350MHz 5470…5725MHz 5725…5850MHz (for United States)
Potenza di trasmissione wireless	Max. 20 dBm@12 Mbps OFDM 2.4 G Max. 20 dBm@12 Mbps OFDM 5.8 G
Standard di trasmissione wireless	IEEE 802.11 a/b/g/n
Temperatura ambiente	-10 °C…+45 °C
Temperatura di stoccaggio	-25 °C…+70 °C
Livello IP	IP 30
Sensibilità di ricezione	IK 05
Uscita relè	30 V ⎓, 1 A
Ingresso a contatto pulito	5 V ⎓, 1mA

Dati bluetooth

Bluetooth standard	4.2
Range di frequenza	2.402…2.480 GHz
Potenza di trasmissione	Maximum 8 dBm
Sensibilità di ricezione	Minimum -92 dBm

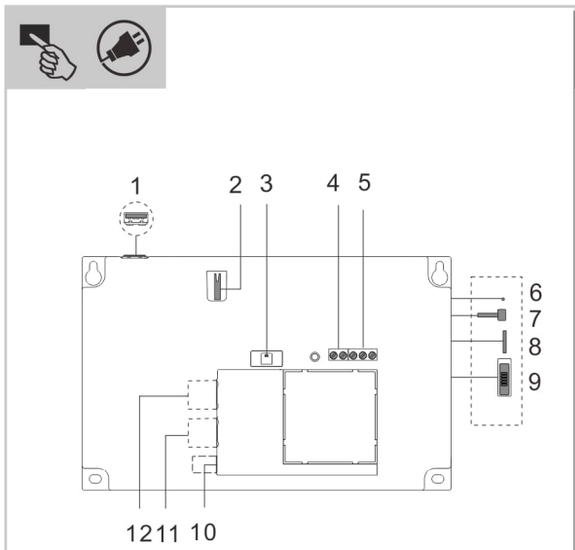

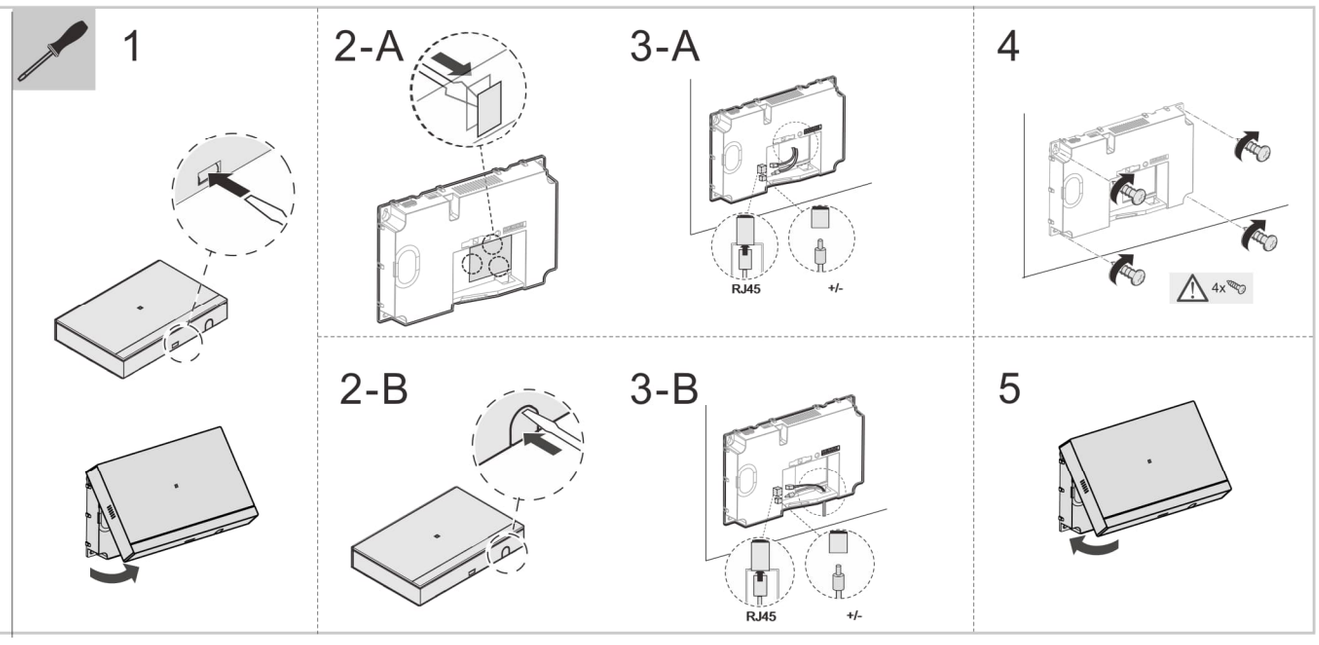

D04011

DE EN CN IT ES FR FI CZ

2TMU200000M0019140

1. Go to the online webpage by scanning the QR code.
2. Click on the “Downloads” tab to find the documents.

Service

Find your individual country contact here.

http://new.abb.com/contact-centers

Español

Smart Access Point Pro

Conexión y manejo

1	Conexión USB (reservada)
2	Contacto tamper
3	Visualizador de estado
4	Entrada binaria (cuando, p. ej., el sistema de alarma es activado por un proveedor tercero, la Welcome APP acoplada recibe una notificación).
5	Salida binaria (cuando, p. ej., se abre una puerta, se desactiva el sistema de alarma de un proveedor tercero o se activa el Smart-Home-System).
6	Tecla Reset
7	**Interruptor de modo de punto de acceso** Cuando se activa el modo AP, el LED parpadea luz roja
8	Micro SD card connector (reserved)
9	**Security switch** ON = does not allow new devices OFF = allows new devices (default)
10	Conexión a la red (conector de entrada de DC)
11	LAN (PoE)
12	LAN (Reserved)

Declaración CE de conformidad (simplificada)
ABB Xiamen Smart Technology Co., Ltd., declara que el repetidor Smart Access Point Pro D04011 cumple la Directiva 2014/53/UE.
El texto completo de la declaración CE de conformidad está disponible escaneando el código QR.

Technical data

Tensión	24 V ⎓
Rango de tensión de funcionamiento	20-27 V ⎓
Corriente nominal	24 V ⎓, 375 mA
Estándar PoE	IEEE802.3 af
Frecuencia de transmisión inalámbrica	**802.11b/g/n:** 2412...2462MHz (for United States) 2412...2472MHz (for European countries) **802.11a/n:** 5150…5250MHz 5250…5350MHz 5470…5725MHz 5725…5850MHz (for United States)
Potencia de transmisión inalámbrica	Max. 20 dBm@12 Mbps OFDM 2.4 G Max. 20 dBm@12 Mbps OFDM 5.8 G
Estándar de transmisión inalámbrica	IEEE 802.11 a/b/g/n
Temperatura ambiente	-10 °C…+45 °C
Temperatura de almacenamiento	-25 °C…+70 °C
Nivel IP	IP 30
Nivel IK	IK 05
Salida del relé	30 V ⎓, 1 A
Entrada de contacto seco	5 V ⎓, 1mA

Datos Bluetooth

Estándar Bluetooth	4.2
Rango de frecuencias	2.402…2.480 GHz
Potencia de emisión	Maximum 8 dBm
Sensibilidad de recepción	Minimum -92 dBm

Français

Smart Access Point Pro

Raccordement et commande

1	Port USB (réservé)
2	Contact anti-sabotage
3	Affichage de l'état
4	Entrée binaire (si par exemple le système d'alarme tiers est activé, l'appli Welcome connectée reçoit un message.)
5	Sortie binaire (à l'ouverture d'une porte, par exemple, le système d'alarme tiers est désactivé ou le système Smart Home se déclenche.)
6	Bouton de réinitialisation
7	**Commutateur de mode de point d'accès** Lorsque le mode AP est activé, la LED clignote en rouge
8	Micro SD card connector (reserved)
9	**Security switch** ON = does not allow new devices OFF = allows new devices (default)
10	Allacciamento alla rete (boccola di ingresso DC)
11	LAN (PoE)
12	LAN (Reserved)

Déclaration de conformité UE (simplifiée)
ABB Xiamen Smart Technology Co., Ltd déclare par la présente que le répéteur Smart Access Point Pro D04011 est conforme à la directive 2014/53/UE.
Le texte intégral de la déclaration de conformité UE est disponible en scannant le code QR.

Technical data

Valeur de tension	24 V ⎓
Plage de tension de fonctionnement	20-27 V ⎓
Intensité nominale	24 V ⎓, 375 mA
Norme PoE	IEEE802.3 af
Fréquence de transmission radio	**802.11b/g/n:** 2412...2462MHz (for United States) 2412...2472MHz (for European countries) **802.11a/n:** 5150…5250MHz 5250…5350MHz 5470…5725MHz 5725…5850MHz (for United States)
Puissance de transmission sans fil	Max. 20 dBm@12 Mbps OFDM 2.4 G Max. 20 dBm@12 Mbps OFDM 5.8 G
Norme de transmission radio	IEEE 802.11 a/b/g/n
Température ambiante	-10 °C…+45 °C
Température de stockage	-25 °C…+70 °C
Niveau IP	IP 30
Niveau IK	IK 05
Sortie relais	30 V ⎓, 1 A
Entrée contact sec	5 V ⎓, 1mA

Données Bluetooth

Standard Bluetooth	4.2
Plage de fréquence	2.402…2.480 GHz
Puissance d'émission	Maximum 8 dBm
Sensibilité de réception	Minimum -92 dBm

Suomi

Smart Access Point Pro

Liitäntä ja käyttö

1	USB-liitäntä (varattu)
2	Ilkivaltakontakti
3	Tilanäyttö
4	Binääritulo (Silloin kun esimerkiksi kolmannen tarjoajan hälytyslaitteisto aktivoidaan, liitetylle Welcome-sovellukselle lähetetään viesti.)
5	Binäärilähtö (Kun esimerkiksi ovi avataan, kolmannen tarjoajan hälytyslaitteisto deaktivoidaan ja Smart-Home-järjestelmä aktivoituu.)
6	Reset-painike
7	**Tukiaseman tilan kytkin** Kun AP-tila on aktivoitu, LED vilkkuu punaisena
8	Micro SD card connector (reserved)
9	**Security switch** ON = does not allow new devices OFF = allows new devices (default)
10	Verkkoliitäntä (DC-tuloliitin)
11	LAN (PoE)
12	LAN (Reserved)

EU-vaatimustenmukaisuusvakuutus (yksinkertaistettu)
ABB Xiamen Smart Technology Co., Ltd., vakuuttaa täten, että Smart Access Point Pro D04011 on yhteensopiva direktiivin 2014/53/EU kanssa.
EU-vaatimustenmukaisuusvakuutuksen koko teksti on luettavissa skannaamalla QR-koodin.

Technical data

Jännitearvo	24 V ⎓
Käyttöjännitealue	20-27 V ⎓
Nimellisvirta	24 V ⎓, 375 mA
PoE-standardi	IEEE802.3 af
Langaton välitystaajuus	**802.11b/g/n:** 2412...2462MHz (for United States) 2412...2472MHz (for European countries) **802.11a/n:** 5150…5250MHz 5250…5350MHz 5470…5725MHz 5725…5850MHz (for United States)
Langaton siirtoteho	Max. 20 dBm@12 Mbps OFDM 2.4 G Max. 20 dBm@12 Mbps OFDM 5.8 G
Langaton siirtostandardi	IEEE 802.11 a/b/g/n
Ympäristön lämpötila	-10 °C…+45 °C
Varastointilämpötila	-25 °C…+70 °C
IP-taso	IP 30
IK-taso	IK 05
Relelähtö	30 V ⎓, 1 A
Kuivakoskettimen tulo	5 V ⎓, 1mA

Bluetooth-tiedot

Bluetooth-standardi	4.2
Taajuusalue	2.402…2.480 GHz
Lähetysteho	Maximum 8 dBm
Vastaanottoherkkyys	Minimum -92 dBm

Čeština

Smart Access Point Pro

Připojení a obsluha

1	USB připojení (rezervováno)
2	Sabotážní kontakt
3	Zobrazení stavu
4	Binární vstup (když se například aktivuje poplašné zařízení třetích stran, obdrží přidružená aplikace Welcome-APP zprávu)
5	Binární výstup (když se například otevřou dveře, poplašné zařízení třetích stran se deaktivuje a spustí se systém Smart Home)
6	Tlačítko Reset
7	**Spínač režimu přístupových bodů** Když je aktivován režim AP, LED dioda bliká červeně
8	Micro SD card connector (reserved)
9	**Security switch** ON = does not allow new devices OFF = allows new devices (default)
10	Připojení k síti (vstupní zdířka DC)
11	LAN (PoE)
12	LAN (Reserved)

EU prohlášení o shodě (zjednodušené)
Společnost ABB Xiamen Smart Technology Co., Ltd. tímto prohlašuje, že Smart Access Point Pro D04011 splňuje požadacky nařízení 2014/53/EU.
Celý text EU prohlášení o shodě se zobrazí po naskenování QR kódu.

Tekniset tiedot

Hodnota napětí	24 V ⎓
Rozsah provozního napětí	20-27 V ⎓
Jmenovitý proud	24 V ⎓, 375 mA
Standard PoE	IEEE802.3 af
Bezdrátová přenosová frekvence	802.11b/g/n: 2412...2472MHz 802.11a/n: 5150…5250MHz 5250…5350MHz 5470…5725MHz
Bezdrátový přenosový výkon	Enint. 20 dBm@12 Mbps OFDM 2.4 G Enint. 20 dBm@12 Mbps OFDM 5.8 G
Standard bezdrátového přenosu	IEEE 802.11 a/b/g/n
Okolní teplota	-10 °C…+45 °C
Skladovací teplota	-25 °C…+70 °C
Úroveň IP	IP 30
Úroveň IK	IK 05
Reléový výstup	30 V ⎓, 1 A
Vstup pro suchý kontakt	5 V ⎓, 1mA

Údaje Bluetooth

Standard Bluetooth	4.2
Frekvenční rozsah	2.402…2.480 GHz
Vysílací výkon	Maximum 8 dBm
Citlivost příjmu	Minimum -92 dBm