ORO BACKLIT LED NW

ORO by LED·POL

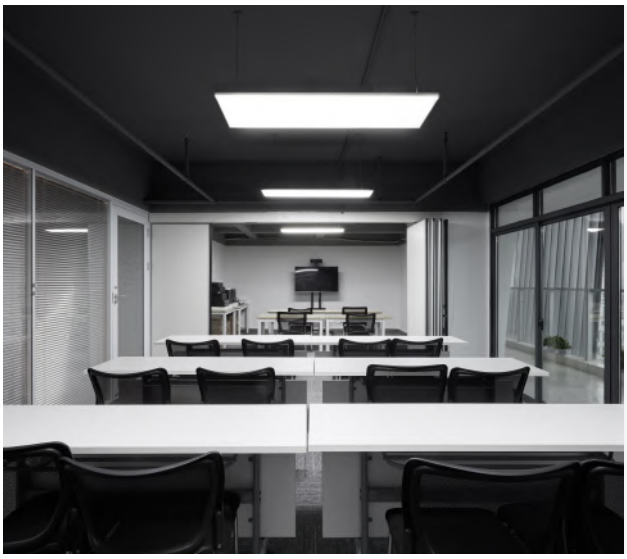



PANEL LED / LED PANEL

/ LED-PANEL / LED PANEL / ПАНЕЛ LED / PAINEL LED / LED-ПАНЕЛЬ / PANOU LED / LED-ПАНЕЛЬ / LED PANELIS / LED-PANEEL / LED-PANEL

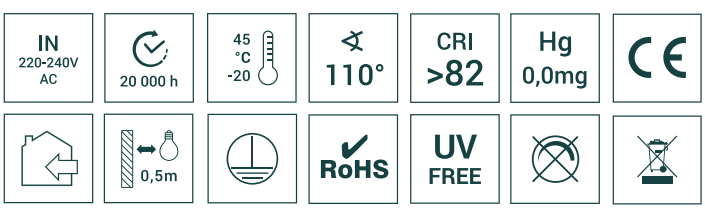

	Index	EAN	P [W]	Φ360° [lm]	lm/W	CCT [K]	[mm]	[g]	
BACKLIT LED 36W 60X60 NW	ORO07056	5902533199952	36	4000	111	4000	595 x 595 x 27	1380	
BACKLIT LED 36W 60X60 NW B	ORO33188	5905972140387	36	4000	111	4000	595 x 595 x 27	1380	
BACKLIT LED 36W 30X120 NW	ORO07057	5902533199969	36	4000	111	4000	1195 x 295 x 32	1440	
BACKLIT LED 60W 60X60 NW	ORO07058	5902533199976	60	6600	110	4000	595 x 595 x 27	1550	

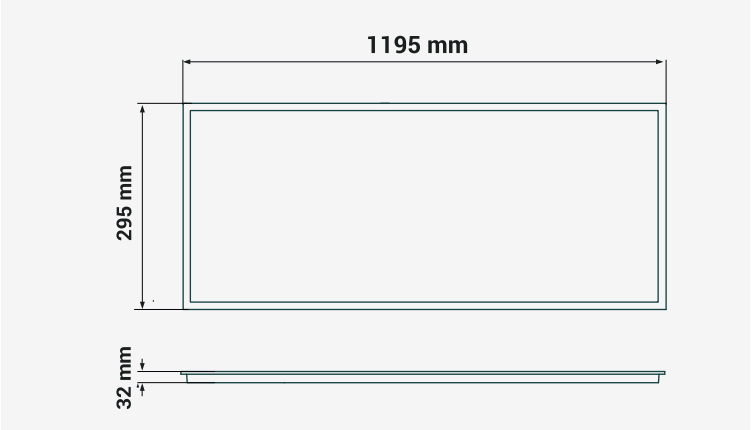

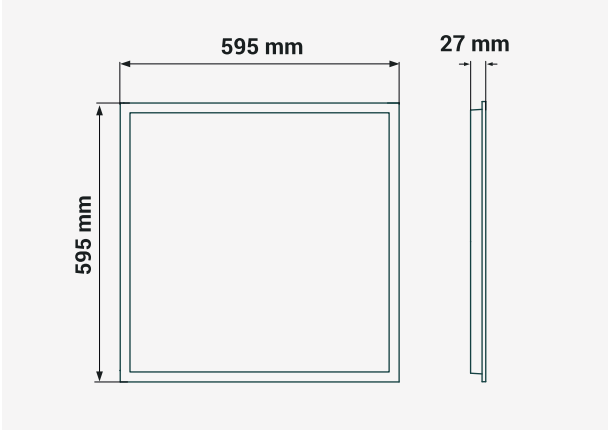

LED-POL Spółka z ograniczoną odpowiedzialnością Sp.k.
ul. Kustronia 40, 43-300 Bielsko-Biała

Dokument utworzono / Document created **25.03.2024**
Zastrzega się możliwość zmiany. Należy zawsze upewnić się,czy korzystasz z najnowszej wersji karty katalogowej / Subject to changes. Please make sure you are using the latest version of product sheet.

RODZAJ ŹRÓDŁA ŚWIATŁA / TYPE OF LIGHT SOURCE

/ ART DER LICHTQUELLE / DRUH SVĚTELNÉHO ZDROJE / TYP SVETELNÉHO ZDROJE / FÉNYFORRÁS TÍPUSA / ΤΥΠΟΣ ΠΗΓΗΣ ΦΩΤΟΣ / TIPO DE FONTE DE LUZ / VRSTA SVJETLOVNOG IZVORA / ТИП ИСТОЧНИКА СВЕТА / TIPUL SURSEI DE LUMINĂ / ТИП ДЖЕРЕЛА СВІТЛА / ŠVIETIMO ŠALTINIO RŪŠIS / GAISMAS AVOTA TIPS / TYPE AF LYSSOURCE / TYP AV LJUSKÄLLA /TYPE AV LYSKILDE

Źródło kierunkowe / Directional source / Richtungsgebende Quelle / Směrové zdroj / Smerodajný zdroj / Irányjelző forrás / Κατευθυντικη πηγή / Fonte direcional / Smjerno usmjeren izvor / Направленный источник / Sursă direcțională / Направленный источник / Kryptingas šaltinis / Virzība notiekošais avots / Suunta antava lähde / Retningsgivende kilde / Retningsgivende kilde	NIE / NO
Źródło światła zasilane napięciem sieciowym / Mains powered light source / Netzbetriebene Lichtquelle / Světlovou zdroj napájeným sítí / Svetelný zdroj napájaný sieťovým napätím / Hálózati árammá kapcsolt világítás / Πηγή φωτός με τροφοδοσία από δίκτυο / Fonte de luz alimentada por rede elétrica / Svjetlovni izvor napajan mrežnim naponom / Световой источник сетевого напряжения / Sursă de lumină alimentată de rețea / Светловий джерело живлення від мережі / Švietimo šaltinis, maitinamas elektros tinklu / Gaismas avots ar elektrības barikādi / Verkkovirralla toimiva valonlähde / Lyskilde drevet af netstrøm / Netdriven lyssourc	TAK / YES
Źródło światła z możliwością zmiany koloru / Light source with color change capability / Lichtquelle mit Farbauswahl / Světlový zdroj s možností změny barvy / Svetelný zdroj s možnosťou zmeny farby / Színváltoztató világítás / Πηγή φωτός με δυνατότητα αλλαγής χρώματος / Fonte de luz com capacidade de mudança de cor / Svjetlovni izvor s mogućnošću promjene boje / Световой источник с возможностью изменения цвета / Sursă de lumină cu posibilitate de schimbare a culorii / Светловий джерело з можливістю зміни кольору / Švietimo šaltinis su spalvos keitimo galimybe / Gaismas avots ar krāsu maiņas iespējām / Valonlähde värimuutosominaisuuksien kanssa / Lyskilde med farveskiftefunktion / Lyskilde med mulighed for farveskift	NIE / NO
Funkcja ściemniania / Dimming function / Dimmfunktion / Funkce stínění / Funkce stmívání / Fényerőszabályozó funkció / Λειτουργία χαμηλώματος / Função de diminuição / Funkcija prigušivanja / Функция регулирования яркости / Funcție de diminuare / Функція зниження яскравості / Reguliuojamo šviesos stiprumo funkcija / Gaismas izslēgšanas funkcija / Dimmingsfunktion / Dimmefunktion	NIE / NO
Zawartość rtęci (Hg) w lampie / Mercury (Hg) content in the lamp / Quecksilber (Hg)-Gehalt in der Lampe / Obsah rtuti (Hg) v lampe / Obsah rtuti (Hg) v lampe / Higany (Hg) tartalom a lámpában / Περιεχόμενο υδραργύρου (Hg) στο λαμπτήρα / Conteúdo de mercúrio (Hg) na lâmpada / Sadržaj žive (Hg) u lampi / Содержание ртути (Hg) в лампе / Conținut de mercur (Hg) în lampă / Вміст ртуті (Hg) у лампі / Hidžio turinys šviesoje / Gaismas spīdīguma saturs lustē / Mercury (Hg) content in the lamp / Content of mercury (Hg) in the lamp	0

DANE ELEKTRYCZNE / ELECTRICAL DATA

/ ELEKTRISCHE DATEN / ELEKTRICKÁ DATA / ELEKTRICKÉ ÚDAJE / ELEKTROMOS ADATOK / ΗΛΕΚΤΡΙΚΆ ΔΕΔΟΜΕΝΑ / DADOS ELÉTRICOS / ELEKTRIČNI PODACI / ЭЛЕКТРИЧЕСКИЕ ДАННЫЕ / DATE ELECTRICE / ЕЛЕКТРИЧНІ ДАНІ / ELEKTROS DUOMENYS / ELEKTRODATI / ELEKTRIANDMED / ELEKTRISKE DATA / ELEKTRISKA DATA

Napięcie zasilania [V] / Supply voltage / Spannungsversorgung / Napětí zdroje / Napětí na napájení / Beszállított feszültség / Τάση τροφοδοσίας / Tensão de alimentação / Napon napajanja / Напряжение питания / Tensiune de alimentare / Напруга живлення / Maitinimo įtampa / Barošanas spriegums / Toitespinge / Spänningsförsörjning / Strømforsyningsspænding	220-240
Moc w trybie czuwania Psb/Pnet [W] / Power in standby mode Psb/Pnet / Leistung im Bereitschaftsmodus Psb/Pnet / Výkon v pohotovostním režimu Psb/Pnet / Výkon v režime pohotovosti Psb/Pnet / Teljesítmény készenléti módban Psb/Pnet / Ισχύς σε λειτουργία αναμονής Psb/Pnet / Potência em modo de espera Psb/Pnet / Snaga u načinu pripravnosti Psb/Pnet / Мощность в режиме ожидания Psb/Pnet / Putere în modul de așteptare Psb/Pnet / Потужність у режимі очікування Psb/Pnet / Galia budėjimo režime Psb/Pnet / Jauda gaidīšanas režīmā Psb/Pnet / Võimsus ooterežiimis Psb/Pnet / Effekt i standby-tilstand Psb/Pnet / Effekt i vänteläge Psb/Pnet / Effekt i hvilemodus Psb/Pnet	-
Wskaźnik efektu stroboskopowego SVM / Stroboscopic effect index SVM / Stroboskopischer Effektindex SVM / Ukazatel stroboskopického efektu SVM / Index stroboskopického efektu SVM / Sztroboszkópos hatás index SVM / Δείκτης στροβοσκοπικού εφέ SVM / Índice de efeito estroboscópico SVM / Pokazatelj stroboskopskog efekta SVM / Индекс стробоскопического эффекта SVM / Indexul de efect stroboscopic SVM / Індекс стробоскопічного ефекту SVM / Stroboskopinio efekto rodiklis SVM / Stroboskopiskā efekta indekss SVM / Stroboskoopilise efekti indeks SVM / Index for stroboscopic effect SVM / Stroboskopisk effektindex	<0,4
Współczynnik mocy PF / Power factor PF / Leistungsfaktor PF / Výkonový faktor PF / Výkonový faktor PF / Teljesítménytényező PF / Συντελεστής ισχύος PF / Fator de potência PF / Činbenik snage PF / Коэффициент мощности PF / Factor de putere PF / Коефіцієнт потужності PF / Galios koeficientas PF / Jaudesfaktors PF / Võimsuse tegur PF / Effektförhållande PF / Effektfaktor PF	>0,9
Wskaźnik migotania PstLm / Flicker indicator PstLm / Flimmermerker PstLm / Ukazatel kolísání PstLm / Ukazatel migotania PstLm / Villanás mutató PstLm / Δείκτης αναστροφής PstLm / Indicador de trepidação PstLm / Indikator treptanja PstLm / Индикатор мерцания PstLm / Indicator de fluctuație PstLm / Індикатор мережі PstLm / Mirgėjimo rodiklis PstLm / Miglotājuma rādītājs PstLm / Vibratsiooni näitaja PstLm / Flimmerindikator PstLm	<0,9

DANE FOTOMETRYCZNE / PHOTOMETRIC DATA

/ FOTOMETRISCHE DATEN / FOTOMETRICKÁ DATA / FOTOMETRICKÁ DATA / FOTOMETRIAI ADATOK / ΦΩΤΟΜΕΤΡΙΚΆ ΔΕΔΟΜΈΝΑ / DADOS FOTOMÉTRICOS / FOTOMETRIJSKI PODACI / ФОТОМЕТРИЧЕСКИЕ ДАННЫЕ / DATE FOTOMETRICE / ФОТОМЕТРИЧНІ ДАНІ / FOTOMETRINIAI DUOMENYS / FOTOMETRISKIE DATI / FOTOMEETRIALDUSED / FOTOMETRISKE DATA / FOTOMETRISKE DATA

Współczynnik zachowania strumienia świetlnego / Light flux maintenance factor / Lichtstromerhaltungsfaktor / Koeficient údržby světelného toku / Koeficient údržby světelného toku / Fényáram karbantartási faktor / Συντελεστής διατήρησης φωτός / Fator de manutenção do fluxo luminoso / Koeficijent održavanja svjetlosnog toka / Коэффициент сохранения светового потока / Factor de menținere a fluxului luminos / Коефіцієнт збереження світлового потоку / Švietimo srovės priežiūros koeficientas / Gaismas straumes uzturēšanas koeficients / Valguse voo hooldamise koefitsent / Lysstrøm vedligeholdelsesfaktor / Lysstrøm vedligeholdsfaktor	0,96
Temperatura barwowa [K] / Color temperature / Farbtemperatur / Barva / Barva / Színhőmérséklet / Θερμοκρασία χρώματος / Temperatura de cor / Boja svjetlosnog izvora / Цветовая температура / Temperatura de culoare / Колірна температура / Spausvos temperatūra / Krāsas temperatūra / Valgustemperatuur / Fargetemperatur / Fargetemperatur	4000
Wskaźnik oddawania barw CRI [Ra] / Color rendering index CRI / Farbwiedergabeindex CRI / Index vykreslování barev CRI / Index vykreslování barev CRI / Színhűviselési mutató CRI / Δείκτης απόδοσης χρωμάτων CRI / Índice de renderização de cores CRI / Indeks odomačenja boja CRI / Индекс воспроизведения цветов CRI / Index de redare a culorilor CRI / Індекс відтворення кольорів CRI / Spausvos atkūrimo rodiklis CRI / Krāsu atdzistēšanas indeks CRI / Värviküllastustegur CRI / Farge gjengivelse indeks CRI / Farge gjengivelse indeks CRI	>82
Jednolitość barwy [SDCM] / Color uniformity / Farbeinheit / Jednobarvost / Jednobarvost / Színhomogenitás / Ομοιογένεια χρώματος / Uniformidade de cor / Jednoobarvost / Однородность цвета / Uniformitatea culorii / Однорідність кольору / Spausvos vienodovumas / Krāsu vienmērība / Värvi ühtlus / Fargeuniformitet / Fargeenhet	<6
Nominalny kąt promieniowania [°] / Nominal radiation angle / Nennabstrahlwinkel / Nominální úhel vyzařování / Nominálny uhol žiarenia / Nominális sugárzási szög / Ονομαστική γωνία ακτινοβολίας / Ângulo de radiação nominal / Nominirani kut zračenja / Номинальный угол излучения / Unghi nominal de radiație / Номінальний кут випромінювання / Nominalus spindulio kampas / Nominālais starojuma leņķis / Nomineline kiirgusnurk / Nominel strålingsvinkel / Nominal vinkelstrålning / Nominell strålingsvinkel	110

TRWAŁOŚĆ LAMPY / LAMP DURABILITY

/ LAMPENHALTBARKEIT / TRVANLIVOST LAMPY / TRVANLIVOST LAMPY / LÁMPA TARTÓSSÁGA / ΔΙΑΡΚΕΙΑ ΖΩΗΣ ΛΑΜΠΤΗΡΑ / DURABILIDADE DA LÂMPADA / TRAJANJE LAMPE / ДОЛГОВЕЧНОСТЬ ЛАМПЫ / DURABILITATEA LAMPULUI / ТРИВАЛІСТЬ ЛАМПИ / LAMPOS ILGAAMŽIŠKUMAS / SPULDZES IZTURĪBA / LAMBI VASTUPIDAVUS / LAMPEHOLDIGHET / LAMPENS HOLDNING

Nominalny okres trwałości lampy [h] / Nominal lamp durability period / Nominale Lebensdauer der Lampe / Normální doba trvanlivosti lampy / Normální doba trvanlivosti lampy / Lámpa névleges tartósság ideje / Ονομαστική διάρκεια ζωής του λαμπτήρα / Período de durabilidade nominal da lâmpada / Nominalno trajanje lampe / Номинальный срок службы лампы / Perioada nominală de durabilitate a lampului / Номінальний термін служби лампи / Nominalus lempso trukmės laikotarpis / Spuldzes nominālā izturība / Lambi nimepäev / Nominell lampeholdighetsperiode	20 000
Współczynnik trwałości / Durability coefficient / Haltbarkeitsfaktor / Koeficient trvanlivosti / Koeficient trvanlivosti / Tartósság együtthatósági hatás / Συντελεστής διάρκειας / Coeficiente de durabilidade / Koeficijent trajanja / Коэффициент долговечности / Coeficient de durabilitate / Коефіцієнт тривалості / Tartumo koeficientas / Izturības koeficients / Tartuvuse koefitsient / Holdbarhetskoeffisient	0,9

POZOSTAŁE DANE / OTHER DATA

/ ANDERE DATEN / DALŠÍ ÚDAJE / ĎALŠÍ ÚDAJE / TOVÁBBI ADATOK / ΆΛΛΑ ΔΕΔΟΜΈΝΑ / OUTROS DADOS / OSTALI PODACI / ДРУГИЕ ДАННЫЕ / ALTE DATE / ІНШІ ДАНІ / KITI DUOMENYS / CITI DATI / MUUD ANDMED / ANDRE DATA / ANDRE DATA

Materiał klosza / Lamp shade material / Material des Lampenschirms / Materiál stínítka / Materiál stínítka / Lámpabúra anyaga / Υλικό καπέλλου λάμπας / Material da cúpula da lâmpada / Materijal zaštitne staklene kupe / Материал абажура / Material abat-jour / Матеріал абажура / Apsauginės dangtelio medžiaga / Apsargju materiāls / Katte materjal / Materiale per abat-jour / Materiale til lampeskylles	PS
Materiał obudowy / Housing material / Gehäusematerial / Materiál obalu / Materiál obalu / Ház anyaga / Υλικό κορπού / Material do invólucro / Materijal kućišta / Материал корпуса / Materialul carcasei / Матеріал корпусу / Korpuso medžiaga / Korpusa materiāls / Karbi materjal / Materiale del corpo / Materiale til hus	STAL / STEEL
Materiał soczewki / Lens Material / Linsenmaterial / Materiál čočky / Materiál šošky / Lencsematerial / Υλικό φακού / Material da lente / Materijal leće / Материал линзы / Material de lentilă / Матеріал очниці / Lentelės medžiaga / Lēcu materiāls / Läätse materjal / Linsemateriale / Linsmaterial / Linsemateriale	PMMA

Dokument utworzono / Document created **25.03.2024**

Zastrzega się możliwość zmiany. Należy zawsze upewnić się,czy korzystasz z najnowszej wersji karty katalogowej / Subject to changes. Please make sure you are using the latest version of product sheet.

LED-POL Spółka z ograniczoną odpowiedzialnością Sp.k.
ul. Kustronia 40, 43-300 Bielsko-Biała